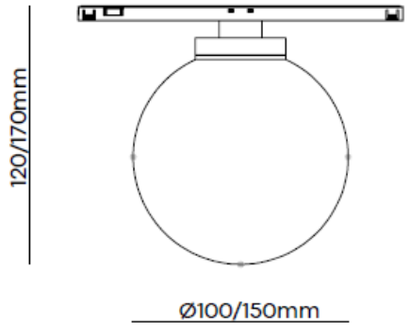


# IRIS MICRO-MINI BT

## CARATTERISTICHE GENERALI | *GENERAL FEATURES*

| | | | | | |
|---|---|---|---|---|---|
| Luogo di installazione \| *Installation location* | Interno \| *Indoor* | | | | |
| Tipo di installazione \| *Installation type* | Binario bassa tensione \| *Low track voltage* | | | | |
| Tipo di montaggio \| *Mounting type* | Adattatore binario\| *Track adapter* | | | | |
| Tipo di emissione \| *Emission type* | Diretta \| *Direct* | | | | |
| Led utilizzato \| *Led used* | Led Cree \| *Cree led* | | | | |
| Corpo \| *Body* | Alluminio \| *Aluminium* | | | | |
| Finitura \| *Finishing* | Custom ( vedi pagina di catalogo ) \| *Custom ( see catalog page )* | | | | |
| Orientabilita' \| *Adjustability* | Fisso \| *Fix* | | | | |
| Sistema ottico \| *Optical system* | Vetro acidato borosilicato\| *Etched borosilicate glass* | | | | |
| Tonalita' standard \| *Standard color Led* | 2700 K | | 3000 K | | 4000 K | |
| Potenza \| *Power* | 4,5 W | | | | | |
| Flusso reale \| *flux* | 612 Lm | | | | | |
| Efficienza \| *Efficacy* | 136 Lm/W | | | | | |
| Ottiche disponibili \| *Available optic* | 360° | | | | | |
| Grado di protezione \| *Degree of protection* | IP20 | | | | | |
| Resa cromatica CRI\| *Color rendering CRI* | >90 | | | | | |
| Contesti\| *Context* | Luoghi comuni \| *Common place* | | Negozi \| *Shops* | | Alberghi \| *Hotels* | |

## CARATTERISTICHE ELETTRICHE | *ELECTRICAL FEATURES*

| | | | |
|---|---|---|---|
| Tipo di alimentazione \| *Supply type* | Elettronica \| *Electronic* | | |
| Montaggio gruppo di alimentazione \| *Mount power supply* | Remoto \| *Remote* | | |
| Ingresso linea \| *Line input* | Contatti adattatore \| *Adapter contact* | | |
| Tensione di lavoro \| *Working voltage* | 24V | | |
| Corrente di lavoro \| *Operating current* | 500mA | | |

## FOTOMETRIE| *PHOTOMETRY*

Le prestazioni indicate si riferiscono alla tonalità 3000k | *The indicated performances refer to the 3000k*

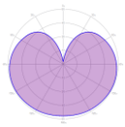

## VARIANTI DISPONIBILI| *AVAILABLE VARIANT*

| | |
|---|---|
| | |
| | |

Dimmable
DALI

DA ORDINARE CON CODIFICA «**DM**»
TO BE ORDERED WITH "**DM**" CODING

**MICRO**

**MBT1**

**MBT2**

**MBT4**

**MINIBT**

La presente scheda tecnica è di proprietà LIP. Tutti i diritti riservati. Ci riserviamo di apportare modifiche tecniche senza nessun preavviso.
This technical data sheet is the property of LIP. All rights reserved. We reserve the right to make technical changes without notice.